EIDG. FORSCHUNGSANSTALT FÜR BETRIEBSWIRTSCHAFT UND LANDTECHNIK
CH-8355 TÄNIKON / AADORF

Test-Nr. 1380/87

TRAKTOR-SCHNELLTEST

STEYR 8065 A (Allrad)

Anmelder: Rapid
Maschinen und Fahrzeug AG, 8953 Dietikon

TECHNISCHE DATEN

Traktor: Hersteller: Steyr (A)
Art: Allradantrieb
Typ: 8065 A Typenschein-Nr.: 4 S 60 05

Motor: Hersteller: Steyr (A)
Art: Direkteinspritzung mit Abgasturbolader
Typ: WD 311.85
Bohrung/Hub: 100/110 mm
3 Zylinder/Hubraum: 2592 cm3
Motorleistung (Firmenangabe): 41 kW (56 PS)
Nenndrehzahl: 2400 U/min
Kühlung: Wasser
Oelinhalt: 7 l, Treibstofftank: 60 l
Einspritzpumpe: Bosch-Verteilerpumpe VE

Kupplung: Zweifach-Trockenkupplung
Fusspedal für Fahrkupplung
Handhebel für Zapfwellenkupplung

Getriebe: 16 Vorwärts- und 8 Rückwärtsgänge
Bauart: synchronisiert

Leistung an der Zapfwelle (bei 20 °C und 965 mbar)

Drehzahl Motor U/min	Drehzahl Zapfwelle U/min	Leistung kW (PS)	Treibstoffverbrauch Total l/h	Treibstoffverbrauch Spezifisch g/kWh (g/PSh)
A. Maximale Leistung				
2300	607	37,5 (50,9)	11,7	254 (187)
B. Leistung bei Zapfwellen-Normdrehzahl				
2045	540	36,6 (49,7)	11,0	246 (181)
C. Teillast, 85% des Drehmomentes bei max. Leistung				
2455	648	31,9 (43,3)	10,5	269 (198)
D. Teillast, 42,5% des Drehmomentes bei max. Leistung				
2530	668	16,4 (22,3)	6,9	341 (251)
E. Teillast, 42,5% der unter B bezeichneten Leistung				
2045	540	15,6 (21,3)	5,6	294 (216)
F. Leistung bei Nenndrehzahl				
2400	634	36,9 (50,1)	11,7	258 (190)

Höchste Leerlaufdrehzahl: 2630 U/min
Drehmomentanstieg: 26% bei ca. 67 % der Nenndrehzahl

Geschwindigkeit mit Pneu: 14,9-30 AS und Nenndrehzahl
Vorwärts: 1,5/1,8-2,9/3,4-4,3/5,0-7,1/8,3 // 5,0/5,9-9,6/11,3-14,3/16,8-23,7/27,8 km/h

Rückwärts: 1,7-3,3-5,0-8,2 // 5,8-11,2/16,6-27,4 km/h

Zapfwelle: Art: Motorzapfwelle Abmessungen: 35 mm, 6 Keile
Betätigung: mit Handhebel, unabhängig von Fahrkupplung
Drehzahl: 540 bei 2045 oder 1600 U/min und 1000 bei 2130 oder 1667 U/min

Hydraulik: Dreipunktaufhängung, Kategorie: 2 Art: Regelhydraulik über Oberlenker
Oelinhalt: 27,5 l, inkl. Getriebe und Hinterachse , davon für die Fernhydraulik verfügbar: 14 l
max. Oeldruck: 180 bar, Fördermenge: 44,6 l/min bei 153 bar, (gemessen an der Oelzapfststelle)
Maximale durchgehende Hubkraft an den unteren Kupplungspunkten:
1775 daN (~ kp), Hubweg: 560 mm

Betriebsbremse: Art: mechanisch betätigte trockene Innenbackenbremse

Fahrwerk: Bereifung: vorn: 12,5-20 AS hinten: 14,9/13-30 AS
Spurweite vorn: 1360 mm, verstellbar von 1360 bis 1510 mm, Radstand: 2030 mm
Spurweite hinten: 1480 mm, verstellbar von 1400 bis 1480 mm, Bodenfreiheit: 380 mm
Wendekreisradius ohne Lenkbremse: 4,5 m

Fahrerschutz: Art: Sicherheitsrahmen mit Dach Frontscheibe und Seitenteilen Fabrikat: Steyr Test-Nr. FAT 1315/86

Abmessungen: Länge: 3550 mm, Breite: 1830 mm, Höhe mit Fahrerschutz: 2290 mm

Gewicht: mit Hebevorrichtung, Dreipunktaufhängung, Fahrerschutz, betriebsbereit, ohne Fahrer und ohne Ballast
vorn: 1095 kg, hinten: 1575 kg, Total: 2670 kg

Lautstärke: am Ohr des Fahrers, mit Fahrerschutz (im Bezugsgang 7,5 km/h): 92 dB (A)
Lage des Auspuffes: vorne, nach oben

Die technische Prüfung hat folgendes ergeben:

Die Leistung an der Zapfwelle beträgt bei der Normdrehzahl von 540 U/min 36,6 kW (49,7 PS). Bei der Drehzahl von 607 U/min wurde 37,5 kW (50,9 PS) ermittelt. Teillastpunkte sind aus obiger Tabelle ersichtlich. Der Drehmomentanstieg beträgt 26 % bei zirka 67 % der Nenndrehzahl.

FAT - Prüfstand: Tänikon Datum: 8.01.1987 Sl

Die Messungen wurden ... den OECD-Vorschriften durchgeführt

Verwendeter ...ibstoff: Handelsübliches Dieseloel, Dichte bei 15°C 0,... kg/dm3

Art der Bremse: Wirbelstrom-Leistungsbremse Schenck W700

...1.81 Sl/Lb

Zapfwellenprüfung — Essais à la prise de force

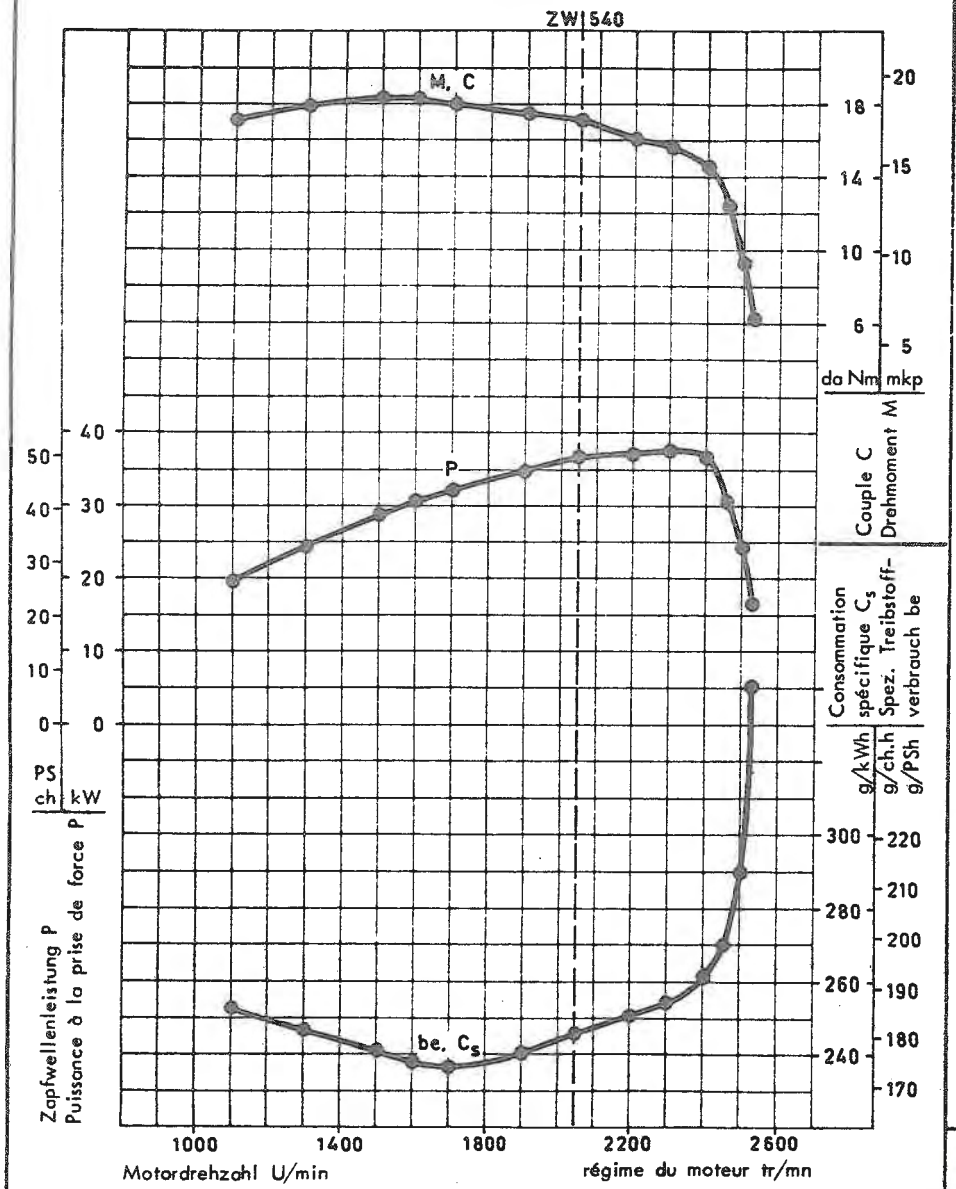

Fahrgeschwindigkeitsdiagramm — Diagramme des vitesses d'avancement

Geschwindigkeit mit Pneu: 14.9/13-30 AS
Vitesses avec pneus:

im Bereich von 50% bis 100% der Nenndrehzahl
pour zone comprise entre 50% et 100% du régime nominal

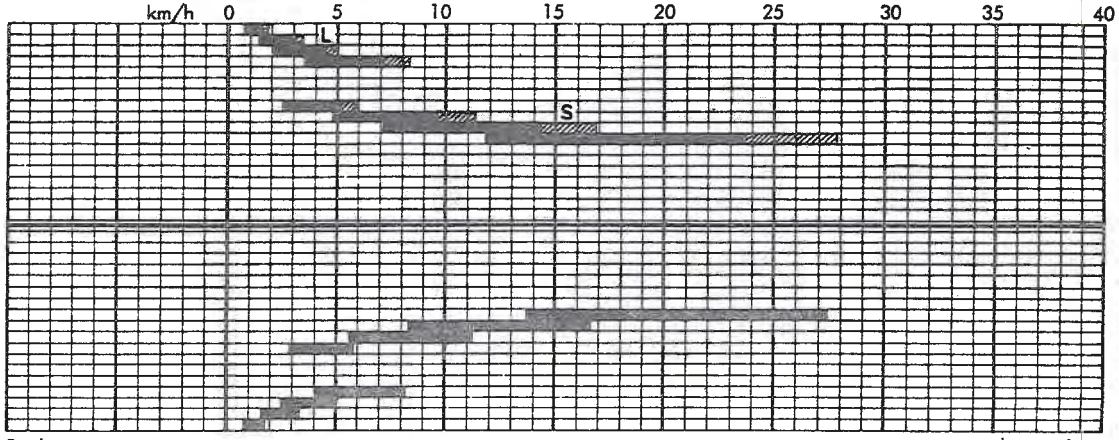

Wichtige Abmessungen an Kraftheber und Zapfwelle — Dimensions essentielles du système de levage et de la prise de force

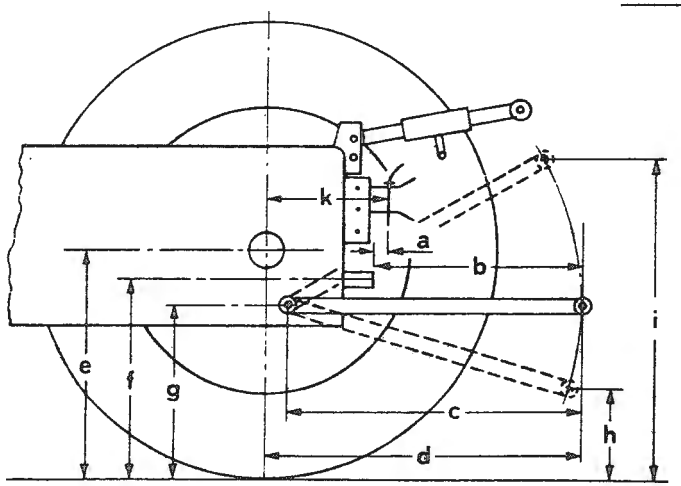

a:		180 mm
b:		580 mm
c:		910 mm
d:		990 mm
e:		660 mm
f:		570 mm
g:		505 mm
h: min.	40 mm	
i:	max.	980 mm
k:		560 mm

Lufttemperatur: Température:	20 °C	Barometerstand: Pression atm.:	965 mbar	Treibstoff: Carburant:	0,824 kg/dm3	Datum: Date:	8.1.87

FAT

Eidg. Forschungsanstalt für Betriebswirtschaft und Landtechnik
Station fédérale de recherches d'économie d'entreprise et de génie rural CH-8355 Tänikon

Test-Nr. / No. du test: 1380/87

Ergänzungsblatt zu Traktorschnelltest
Feuille supplémentaire pour test rapide

STEYR 8065 A

5.1.1981 SI/Lb/