EIDG. FORSCHUNGSANSTALT FÜR
BETRIEBSWIRTSCHAFT UND LANDTECHNIK
CH-8355 TÄNIKON / AADORF

Test-Nr. 872/83

TRAKTOR-SCHNELLTEST

FIAT 666 DT (Allrad)

13.01.81 Sl/Lb

Anmelder: Bucher-Guyer AG, Maschinenfabrik, 8166 Niederweningen

TECHNISCHE DATEN

Traktor: Hersteller: FIAT (I)
Art: Blockbau
Typ: 666 DT Typenschein-Nr.: 4310 96

Motor: Hersteller: FIAT (I)
Art: Diesel-Direkteinspritzung
Typ: 8045.02
Bohrung/Hub: 100 / 110 mm
4 Zylinder/Hubraum: 3454 cm3
Motorleistung (Firmenangabe): 50 kW (68 PS)
Nenndrehzahl: 2500 U/min
Kühlung: Wasser
Oelinhalt: 11,2 l, Treibstofftank: 73 l
Einspritzpumpe: Bosch-Verteilerpumpe

Kupplung: Zweifach-Trockenkupplung
Fusspedal für Fahrkupplung
Handhebel für Zapfwellenkupplung

Getriebe: 12 Vorwärts- und 4 Rückwärtsgänge
Bauart: synchronisiert

Leistung an der Zapfwelle (bei 20 °C und 977 mbar)

	Drehzahl		Leistung	Treibstoffverbrauch	
	Motor U/min	Zapfwelle U/min	kW (PS)	Total l/h	Spezifisch g/kWh (g/PSh)
A. Maximale Leistung	2500	614	45,8 (62,3)	14,5	264 (194)
B. Leistung bei Zapfwellen-Normdrehzahl	2198	540	43,9 (59,6)	13,0	247 (182)
C. Teillast, 85% des Drehmomentes bei max. Leistung	2579	634	40,3 (54,8)	12,6	262 (193)
D. Teillast, 42,5% des Drehmomentes bei max. Leistung	2688	660	20,9 (28,4)	8,0	321 (236)
E. Teillast, 42,5% der unter B bezeichneten Leistung	2198	540	18,6 (25,2)	6,5	290 (213)
F.					

Höchste Leerlaufdrehzahl: 2715 U/min
Drehmomentanstieg: 18 % bei ca. 56 % der Nenndrehzahl

Geschwindigkeit mit Pneu: 16,9 - 30 AS und Nenndrehzahl
Vorwärts: 1,9 - 2,6 - 3,2 - 4,6 // 3,9 - 6,0 - 7,3 - 10,4 // 9,0 - 14,0 - 17,1 - 24,4 km/h

Rückwärts: 4,3 - 6,7 - 8,1 - 11,6 km/h

Zapfwelle: Art: Motor- und Wegzapfwelle Abmessungen: 35 mm, 6 Keile
Betätigung: mit Handhebel, unabhängig von Fahrkupplung
Drehzahl: 2198/540 U/min und 2381/1000 U/min

Hydraulik: Dreipunktaufhängung, Kategorie: 2 Art: Regelhydraulik über Unterlenker
Oelinhalt: 48,6 l, gemeinsam mit Getriebe und Hinterachse , davon für die Fernhydraulik verfügbar: 16 l
max. Oeldruck: 190 bar, Fördermenge: 34 l/min bei 161 bar, (gemessen an der Oelzapfststelle)
Maximale durchgehende Hubkraft an den unteren Kupplungspunkten:
1980 daN (~ kp), Hubweg: 710 mm

Betriebsbremse: Art: mechanisch betätigte, nasse Scheibenbremse

Fahrwerk: Bereifung: vorn: 11,2/10 - 24 AS hinten: 16,9/14 - 30 AS
Spurweite vorn: 1620 mm, verstellbar von 1520 bis 2000 mm, Radstand: 2250 mm
Spurweite hinten: 1500 mm, verstellbar von 1500 bis 1800 mm, Bodenfreiheit: 370 mm
Wendekreisradius ohne Lenkbremse: 5,3 m

Fahrerschutz: Art: Sicherheitsrahmen mit Dach und Frontscheibe Fabrikat: Mauser Test-Nr. FAT-815/82

Abmessungen: Länge: 3680 mm, Breite: 1960 mm, Höhe mit Fahrerschutz: 2250 mm

Gewicht: mit Hebevorrichtung, Dreipunktaufhängung, Fahrerschutz, betriebsbereit, ohne Fahrer und ohne Ballast
vorn: 1245 kg, hinten: 1715 kg, Total: 2960 kg

Lautstärke: am Ohr des Fahrers, mit Fahrerschutz (im Bezugsgang 7,5km/h): 93 dB (A)
Lage des Auspuffes: vorne links, nach oben

Die technische Prüfung hat folgendes ergeben:

Die Leistung an der Zapfwelle beträgt bei der Normdrehzahl von 540 U/min 43,9 kW (59,6 PS). Bei der Drehzahl von 614 U/min wurde 45,8 kW (62,3 PS) ermittelt. Teillastpunkte sind aus obiger Tabelle ersichtlich. Der Drehmomentanstieg beträgt 18 % bei zirka 56 % der Nenndrehzahl.

FAT - Prüfstand: Tänikon Datum: 11.1.1983 Sl/wd

Die Messungen wurden nach den OECD-Vorschriften durchgeführt

Verwendeter Treibstoff: Handelsübliches Dieseloel, Dichte bei 15°C 0,834 kg/dm3

Art der Bremse: Wirbelstrom-Leistungsbremse Schenck W-700

Zapfwellenprüfung

Essais à la prise de force

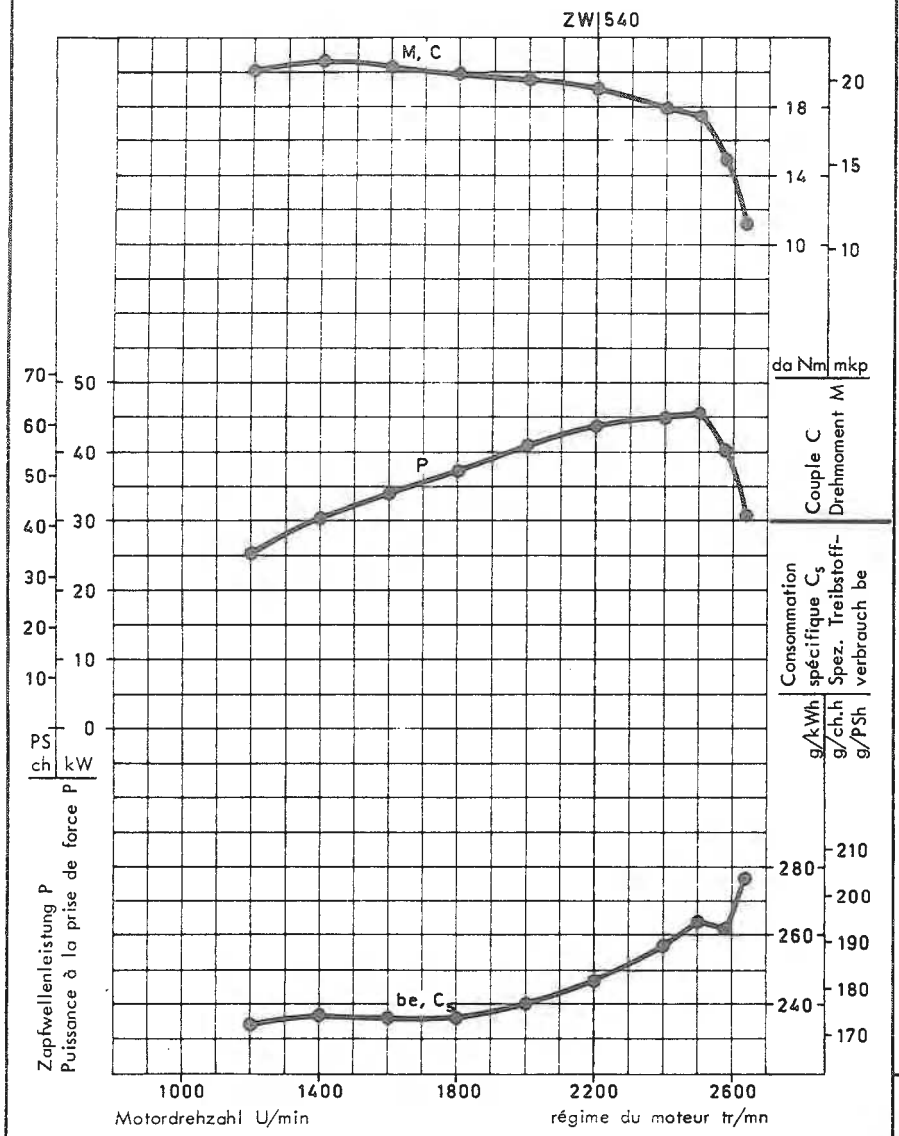

Fahrgeschwindigkeitsdiagramm

Diagramme des vitesses d'avancement

Geschwindigkeit mit Pneu: 16,9 - 30 AS
Vitesses avec pneus:

im Bereich von 50% bis 100% der Nenndrehzahl
pour zone comprise entre 50% et 100% du régime nominal

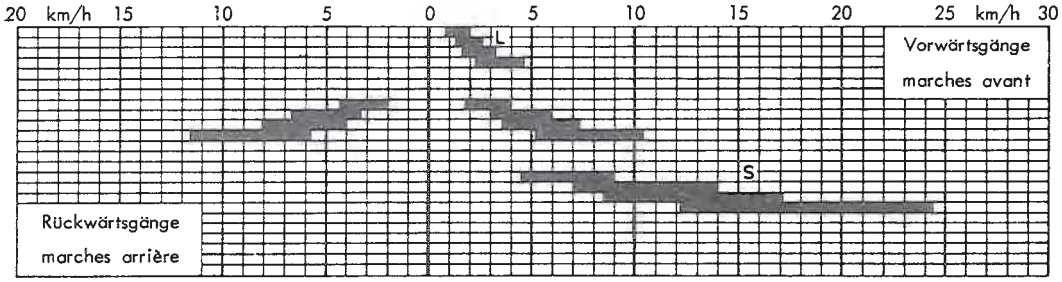

Wichtige Abmessungen an Kraftheber und Zapfwelle

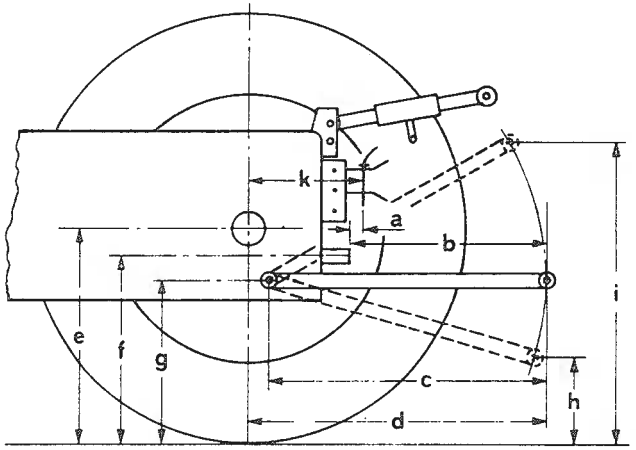

Dimensions essentielles du système de levage et de la prise de force

a:	65 mm
b:	620 mm
c:	870 mm
d:	950 mm
e:	700 mm
f:	690 mm
g:	485 mm
h: min.	150 mm
i:	max. 1150 mm
k:	360 mm

Lufttemperatur: / Température: 20 °C	Barometerstand: / Pression atm.: 977 mbar	Treibstoff: / Carburant: 0,834 kg/dm3	Datum: / Date: 10. 1. 83

Eidg. Forschungsanstalt für Betriebswirtschaft und Landtechnik
Station fédérale de recherches d'économie d'entreprise et de génie rural CH-8355 Tänikon

Test-Nr. / No. du test: 872/83

Ergänzungsblatt zu Traktorschnelltest
Feuille supplémentaire pour test rapide
FIAT 666 DT